XCMG | SOLID TO SUCCEED

XC7-SV12

KOMPAKTLADER (SKID STEER)



EINSATZGEWICHT	SCHAUFELINHALT	MOTORLEISTUNG
4000 kg	**0,6 m³**	**53,7 kW**

Beschreibung

Ausgestattet mit einem Hochleistungsmotor ist die Gesamtleistung der Maschine auf hohe Kraft, geringen Kraftstoffverbrauch und adaptive Leistungsverteilung mit Abwürgeschutz optimiert; ein separates Kühlsystem sorgt für noch effizienteren Betrieb. Der geschlossene hydrostatische Antrieb bietet stufenlose Geschwindigkeitsregelung und hohe Antriebskraft und ist serienmäßig mit Zwei-Gang-Fahrantrieb für höhere Umsetzeffizienz ausgestattet. Die elektrohydraulische Proportionalsteuerung ermöglicht es, Parameter über das Instrumentenpanel an die eigenen Bediengewohnheiten anzupassen – für präziseres Arbeiten. Mehrere Arbeits- und Geschwindigkeitsmodi sind verfügbar, mit frei umschaltbarer ISO/H-Steuerung. Die Maschine bietet einen höheren Zusatzhydraulik-Volumenstrom für effizienteres Arbeiten mit Anbaugeräten und nutzt Vertikalhub-Kinematik für höhere Schwerlastfähigkeit; die Auskippweite ist größer. Die FOPS-&-ROPS-Kabine bietet einen geräumigen Innenraum, ausgezeichnete Sicht, verbesserte Abdichtung, eine durchdachte Anordnung und bequeme Bedienung. Die gesamte Kabine lässt sich weit nach hinten kippen und die obere Heckabdeckung vollständig öffnen – für die Wartung aller wichtigen Komponenten aus einer Hand. Optional erhältlich sind u. a. 4-in-1-Schaufel, Schrägkehrbesen, geschlossene Kehrmaschine, Schneefräse, Fräse, Schneeschild, Grabenfräse, Erdbohrer und mehr – für die vielfältigen Anforderungen unterschiedlicher Einsatzbedingungen.

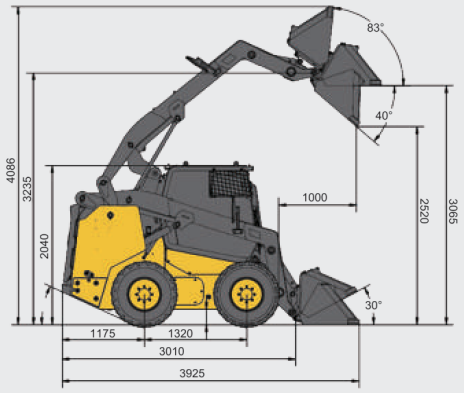

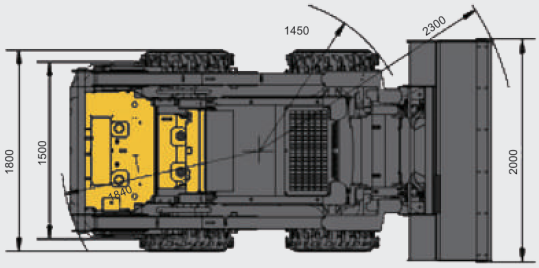

Allgemeine Daten	Einheit	Wert
Schaufelinhalt	m³	0,6
Nennlast	kg	1260
Einsatzgewicht	kg	4000
Auskipphöhe	mm	2520
Auskippweite	mm	1000
Radstand	mm	1320
Spurweite	mm	1500
Gesamtlänge	mm	3925
Gesamthöhe	mm	2040

Allgemeine Daten (Forts.)	Einheit	Wert
Gesamtbreite	mm	2000
Wenderadius vorne (mit Schaufel)	mm	2300
Max. Losbrechkraft	kN	≥30

Motor	Einheit	Wert
Nennleistung	kW	53,7
Nenndrehzahl	U/min	2500

Weitere Daten	Einheit	Wert
Bereifung	–	12-16.5-12PR
Max. Fahrgeschwindigkeit	km/h	19

Technische Daten laut Hersteller XCMG · Änderungen ohne vorherige Ankündigung vorbehalten